SACHS 501/3 BKF, 501/4 BKF, 501/4 AKF

Ersatzteile-Liste Nr. 3028.6/5

Ausgabe April 1973

Zweitakt-Freunde Mainz e.V. Est. 2015

1	0287 107 101	**Zsb.** Gehäuse mit Bild 5, 8 u. 19 .... ab Motor-Nr. 5926 046 Bis Motor-Nr. 5926 045 nur in Verbindung mit Deckel-Magnetseite Nr. 0211 127 501
2	0234 134 000	Antriebsrad 19 Zähne .....
3	0246 049 000	Sicherungsblech mit Innennase für M 10 .....
4	0242 000 001	Sechskantmutter M 10×1 .....
5	0240 143 001	Stiftschraube M 6×22 .....
6	0316 057 002	Sechskantmutter M 6 .....
7	0240 129 000	Entlüftungsschraube M 10×1 ....
8	0250 122 000	Dichtung .....
9	●0230 105 000	Wellendichtring 15,8×33×7 .....
10	0932 035 006	Rillenkugellager 6203 C4 DIN 625
11	0244 058 000	Scheibe 17,5×24, Seite 17 .....
12	0232 126 001	Rillenkugellager 6004 C3 DIN 625 1 × für Hauptwelle 1 × für Vorgelegewelle
13	0812 105 001	Sicherungsring für ⌀ 42 .....
14	0250 118 000	Dichtring 12,2×15,4×1,5 .....
15	0240 133 100	Lagerschraube M 12×1 .....
16	0232 130 001	Rillenkugellager 16004 C3 DIN 625
17	0288 101 000	Kurbelwelle (Pleuelbuchsenbohrung ⌀ 12) .....
	0288 101 001	Kurbelwelle (Pleuelbuchsenbohrung ⌀ 14) .....
18	0246 005 000	Scheibenfeder 3×3,7 .....
19	0232 038 015	Buchse 12×15×12 .....
	0232 038 213	Buchse 14×17×12 mit 1 Bohrung
	●0232 038 217	Buchse 14×17×12 mit 2 Bohrunge
20	s. Tabelle	**Zsb.** Kolben, Seite 17
21	0245 000 000	Sprengring .....
	0245 108 000	Sprengring .....
22	0216 003 105	Kolbenbolzen 12×32 .....
	0216 100 101	Kolbenbolzen 14×31 .....
23	s. Tabelle	Kolbenring, Seite 17
24	0250 126 100	Dichtung .....
25	0242 048 101	Überwurfmutter M 35×2 .....
	0242 104 000	Überwurfmutter M 40×1,5 .....
26	0250 009 003	Dichtring 26×32×2,5 .....
	0250 116 000	Dichtring 30,3×37,9×3,5 .....
27	s. Tabelle	**Zsb.** Zylinder, Seite 16
28	0944 142 002	Scheibe 6,2×12×1,5 .....
29	0240 063 201	Sechskantschraube M 6×40 ....
30	0298 087 009	Zündkerze W 225 T 1 .....
	●0998 004 001	Zündkerze W 175 T 1 .....
31	0249 120 000	Paßhülse 10×15 .....
32	0941 066 001	Zylinderschraube M 6×42 .....
33	0260 040 301	Ölschleuderscheibe .....
34	0245 022 000	Federscheibe für M 10 .....
35	0942 072 110	Bundmutter M 10×1 .....
36	0640 011 102	Zylinderschraube M 6×65 .....
37	0650 004 000	Dichtring 12,2×20×1 .....
38	0640 005 005	Anschlagschraube M 12 .....
39	0232 129 000	Buchse 12×16×14,5 .....
40	0250 042 001	Dichtring 10,2×15,9×1 .....
41	0240 100 000	Olablaßschraube M 10×1 .....
42	0250 124 000	Wellendichtring 20×30×5 .....
43	0232 153 001	Buchse 13×16×13 .....
44	0232 143 001	Schulterkugellager BO 17 DIN 615

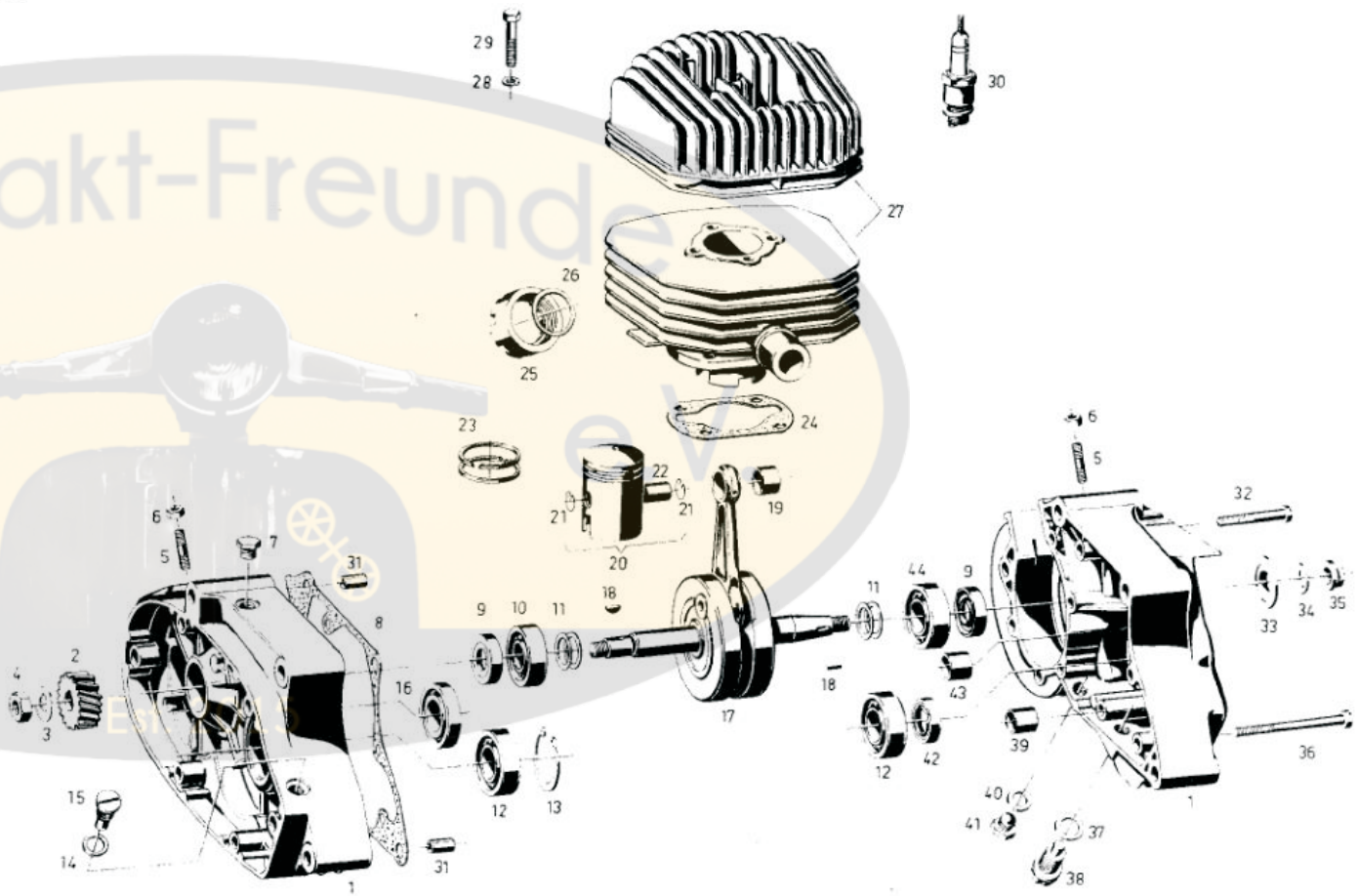

Schalthebel, Hauptwelle, Getriebe 501/4

		Getriebe für 501/4
1	0248 135 100	Schaltschuh
2	0248 131 100	Schalthebel
3	0944 003 000	Scheibe 8,4×14, Seite 17
4	0250 118 000	Dichtring 12,2×15,4×1,5
5	0240 133 100	Lagerschraube M 12×1
6	0242 103 100	Nutmutter M 6
7	0242 109 000	Sechskantmutter M 6
8	0219 001 000	Schaltstange
9	0246 102 000	Schaltkeil
10	0244 118 000	Scheibe 20,2×32×1
11	0237 125 000	Hauptwelle
	0285 101 000	**Zsb.** Hauptwelle mit Bild 8, 9 11···14
12	0239 121 000	Feder
13	0649 105 000	Napf für Index
14	0245 109 000	Ringfeder
15	0234 123 000	Schaltrad 1. Gang (46 Zähne)
16	0247 110 000	Ring 35×42×3
17	0234 124 000	Schaltrad 2. Gang (41 Zähne)
18	0234 125 000	Schaltrad 3. Gang (37 Zähne)
19	0234 126 005	Schaltrad 4. Gang (33 Zähne)
20	0644 033 000	Scheibe 28×36,6 } Seite 17
21	0244 118 000	Scheibe 20,2×32 } Seite 17
22	0236 112 000	Kettenrad 13 Zähne
23	0244 125 000	Scheibe 16,3×29×1,5
24	0242 108 001	Sechskantmutter M 16×1 (Linksgewinde)

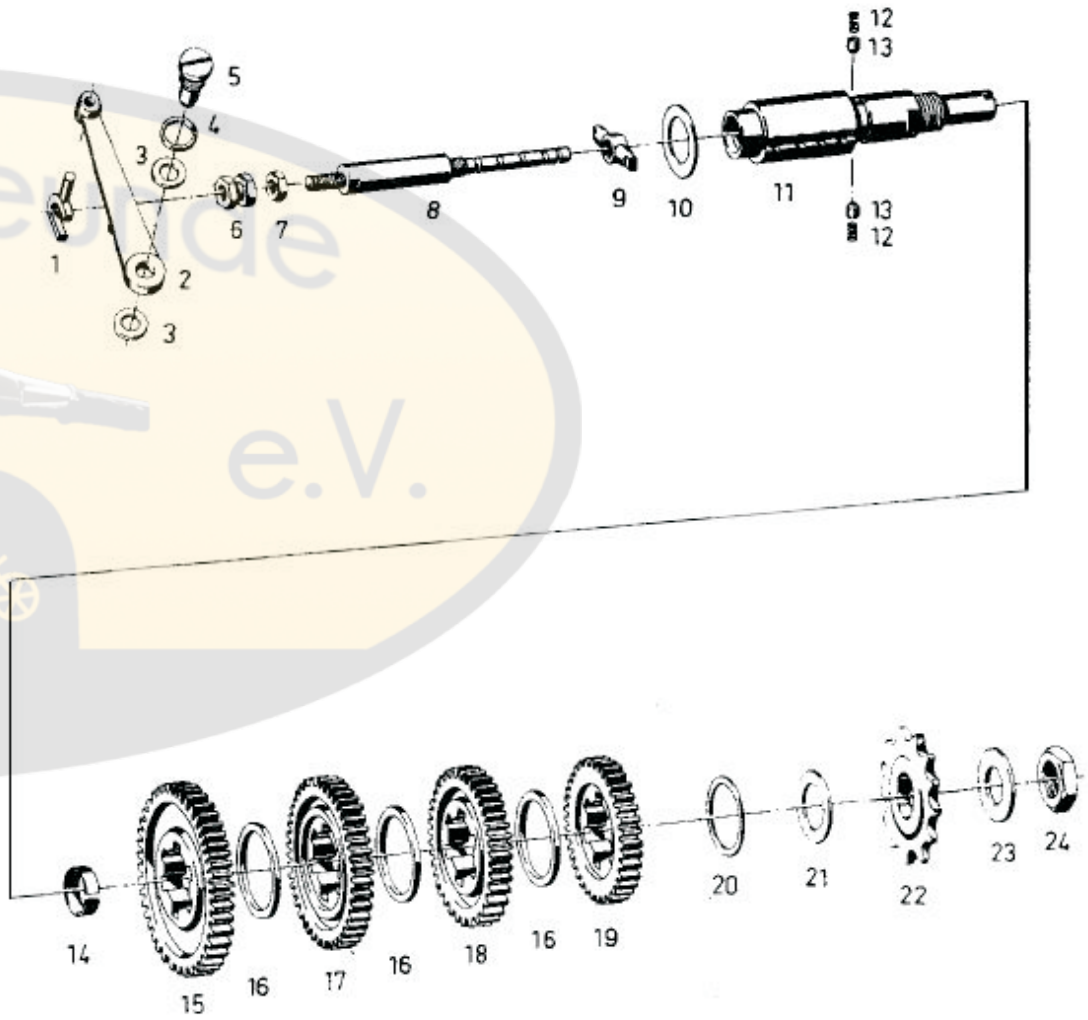

Zündapp Freunde Main e.V. Est. 2015

Schalthebel, Hauptwelle, Getriebe 501/3

Getriebe für 501/3

1	0248 135 100	Schaltschuh
2	0248 131 100	Schalthebel
3	0944 003 000	Scheibe 8,4×14, Seite 17
4	0250 118 000	Dichtring 12,2×15,4×1,5
5	0240 133 100	Lagerschraube M 12×1
6	0242 103 100	Nutmutter M 6
7	0242 109 000	Sechskantmutter M 6
8	0219 001 000	Schaltstange
9	0246 102 000	Schaltkeil
10	0244 118 000	Scheibe 20,2×32×1
11	0237 125 000	Hauptwelle
	0285 101 000	**Zsb.** Hauptwelle mit Bild 8, 9 11···14
12	0239 121 000	Feder
13	0649 105 000	Napf für Index
14	0245 109 000	Ringfeder
15	0234 123 000	Schaltrad 1. Gang (46 Zähne)
16	0247 110 000	Ring 35×42×3
17	0234 124 000	Schaltrad, 2. Gang (41 Zähne
18	0234 125 001	Schaltrad, 3. Gang (35 Zähne
19	0946 043 000	Scheibe 28,5×44×2
20	0247 121 000	Ring 28,3×36×8
21	0644 033 000	Scheibe 28×36,6 } Seite 1
22	0244 118 000	Scheibe 20,2×32 }
23	0236 112 000	Kettenrad 13 Zähne
24	0244 125 000	Scheibe 16,3×29×1,5
25	0242 108 001	Sechskantmutter M 16×1 (Linksgewinde)

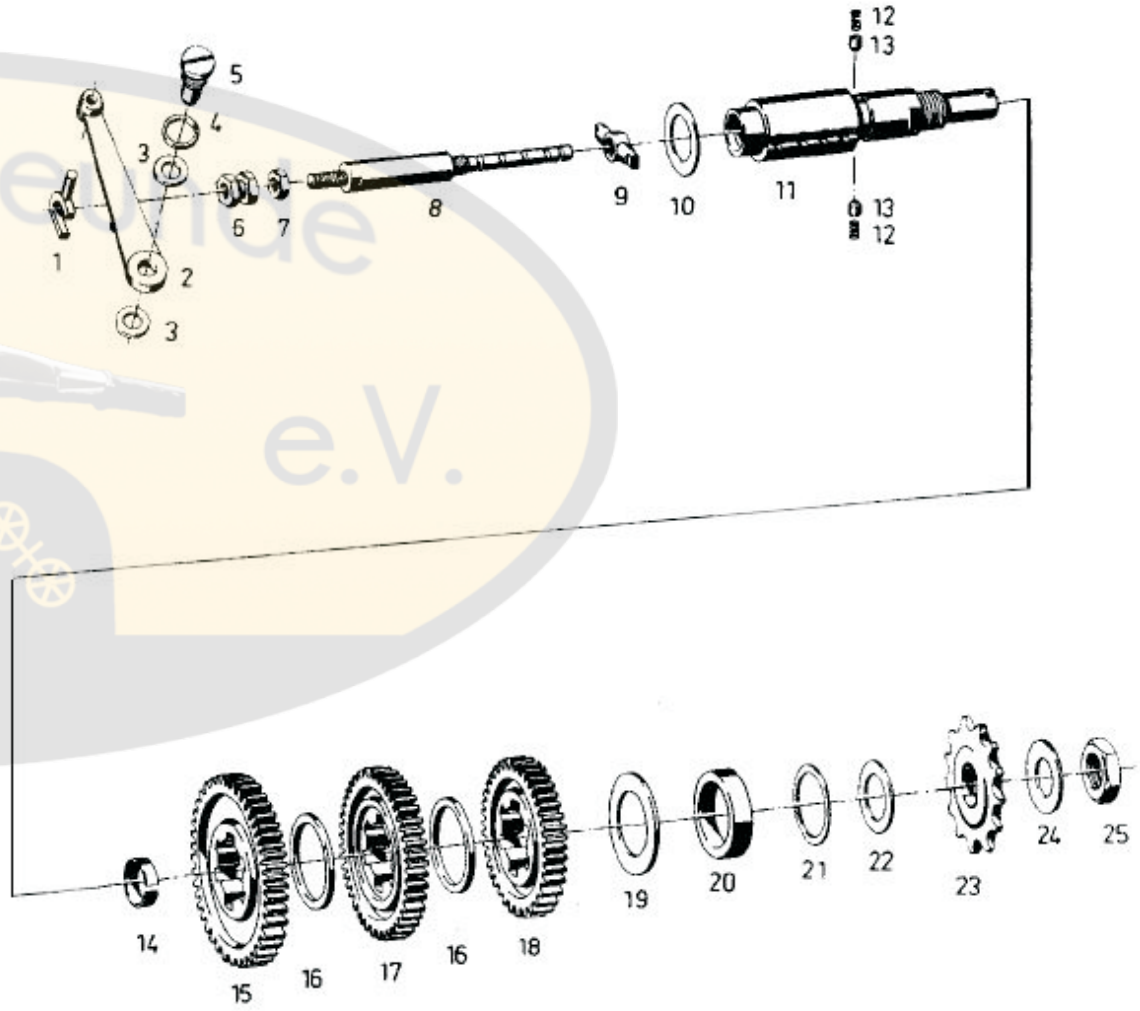

Mainz-Freunde e.V. Est. 2015

Kupplung, Vorgelegewelle

	0290 105 005	**Zsb.** Schaltnabe, mit ..... Bild 8, 9, 11···13, 15···20 u. Schaltnabe Nr. 0286 317 010
		Kupplung, Vorgelegewelle
1	0245 020 005	Sicherungsring für ⌀ 16 .....
2	0246 015 000	Scheibe 16,3×25,8, Seite 17 ....
3	0286 321 000	Vorgelegerad 61 Zähne .....
4	0246 015 002	Scheibe 16,3×25,8×1,0 .....
5	0245 106 000	Sicherungsring für ⌀ 85 .....
6	0259 111 100	Decklamelle .....
7	0284 007 000	Innenlamelle .....
8	0259 109 000	Außenlamelle .....
9	0246 101 000	Druckkeil .....
10	0259 110 000	Drucklamelle .....
11	0239 015 000	Feder .....
12	0242 106 000	Sechskantmutter M 18×1 .....
13	0245 107 000	Sicherungsblech für ⌀ 18 mit Außennase .....
14	0286 319 000	Kupplungskorb .....
15	0249 114 201	Zylinderstift 8×17 (Stahl) .....
16	0249 114 206	Zylinderstift 8×14 (Bronze) .....
17	0285 100 005	**Zsb.** Vorgelegewelle für 501/4 ..
18	0285 100 100	**Zsb.** Vorgelegewelle für 501/3 ..

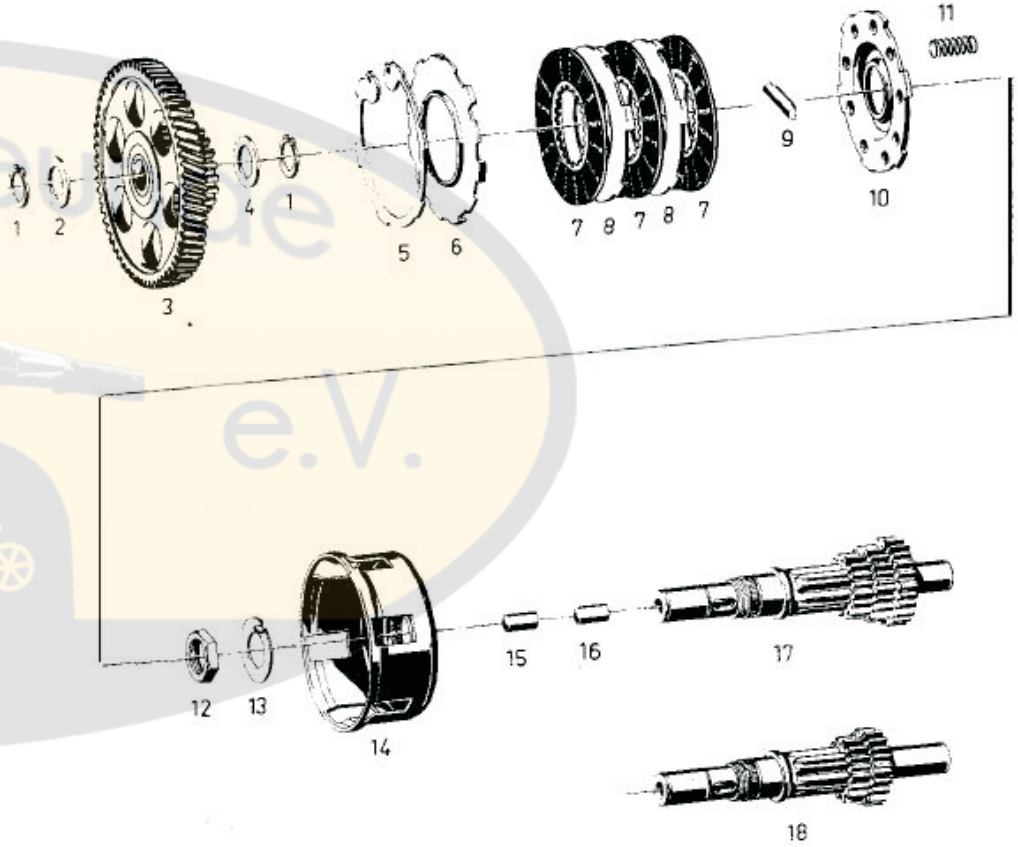

Magnetzünder-Generator

		Magnetzünder-Generator
1	0265 100 000	Zündkerzenstecker, teilgeschirmt . . .
	0265 100 002	Zündkerzenstecker, teilgeschirmt . . .
2	0265 109 100	Regenschutzkappe . . . . .
	0265 109 000	Regenschutzkappe . . . . .
3	0260 106 115	Gummitülle . . . . .
4	0965 133 001	Zündkabel, Länge angeben . . . . .
5	2865 003 000	Regenschutzkappe . . . . .
6	0283 104 000	**Zsb.** Magnetzünder Generator 6 Volt 17/5 Watt, Bosch: 0212 122 019 mit Bremslichtanker
7	0283 105 015	**Zsb.** Ankerplatte . . . . .
8	0283 108 016	Magnetschwungrad . . . . .
9	0240 151 000	Zylinderschraube M 4×34 . . . . .
10	0245 023 000	Federring für M 4 . . . . .
11	0265 139 009	Bremslichtanker . . . . .
12	0247 106 004	Buchse 4,2×8×13 . . . . .
13	0240 152 000	Zylinderschraube M 4×23 . . . . .
14	0965 144 000	Zündanker . . . . .
15	0265 113 003	Generatoranker . . . . .
16	0265 052 003	Kondensator . . . . .
17	0265 077 001	Verbindungskabel zum Kondensator .
18	0265 140 007	Ankerplatte . . . . .
19	0244 108 000	Scheibe 4,1×9×1,2 . . . . .
20	0240 106 100	Linsenschraube M 4×14 mit Kreuzschlitz . . . . .
21	2865 008 000	Schmierdocht . . . . .
22	0283 107 000	Kontakt-Teilesatz . . . . .
23	0983 106 000	Kontaktsatz . . . . .
24	0240 066 009	Lagerbolzen . . . . .
25	0299 059 007	Kurzschlußkabel
26	0299 059 009	Lichtkabel } Länge angeben
27	0299 059 026	Bremslichtkabel

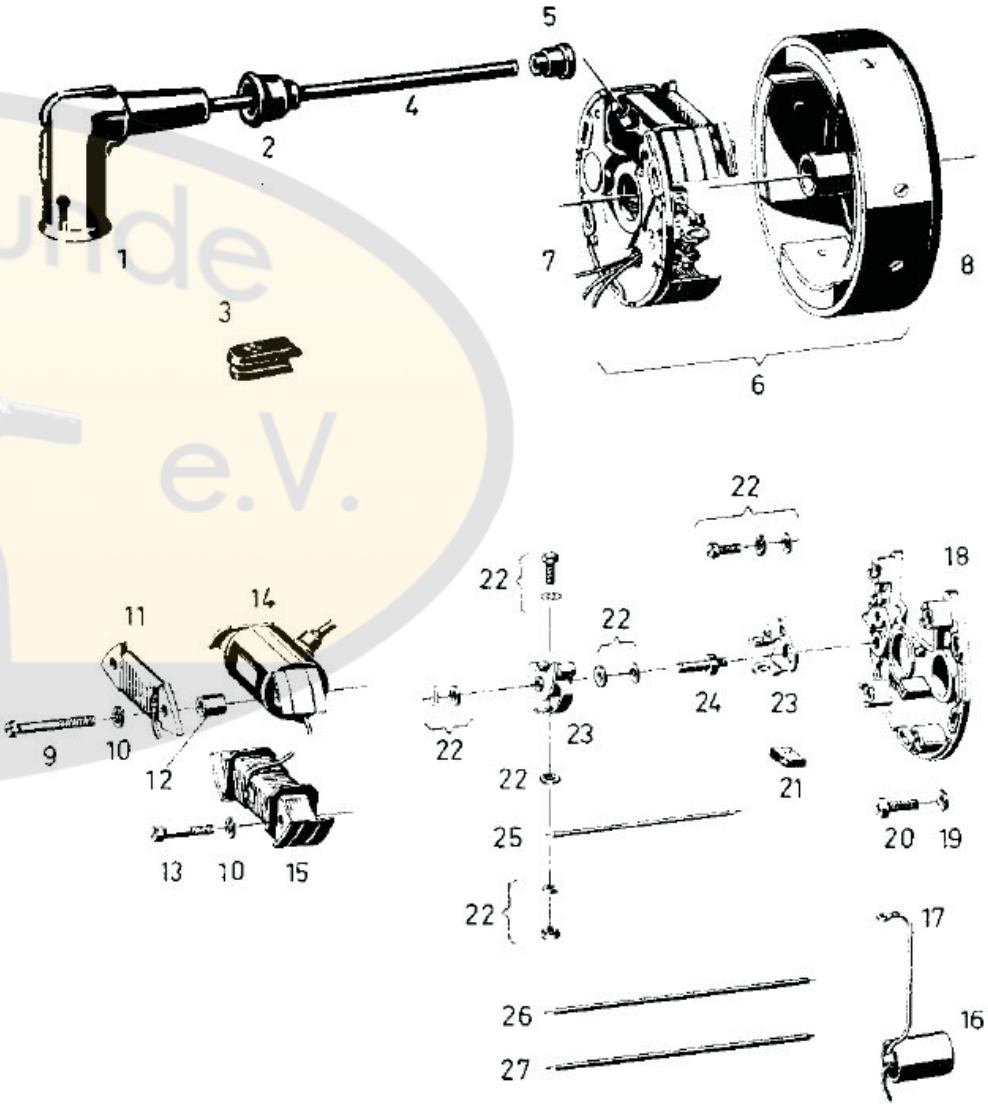

Est. 2015

Deckel-Kupplungsseite

		Deckel-Kupplungsseite
1	0211 128 306	Deckel-Kupplungsseite
	0277 100 105	**Zsb.** Deckel-Kupplungsseite mit Bild 4, 6 ... 9, 11 ... 13, 16 .. 24 u. Deckel-Nr. 0211 128 306
2	0230 015 000	Dichtring 10×14×1,5
3	0241 053 100	Linsenschraube M 10×10
4	0250 112 100	Dichtring 6,5×11×1
5	0241 040 000	Zylinderschraube M 6×38
6	0250 128 000	Wellendichtring 20×28×4
7	0232 131 000	Buchse 20×24×9
8	0240 140 000	Verschlußschraube M 14×1
9	0250 131 000	Dichtring 14,1×17,2×0,5
10	0640 004 102	Zylinderschraube M 6×45
11	0291 007 000	Seil mit Lötnippel 0291 006 000
12	0260 125 000	Schutzkappe
13	0299 141 000	Abstütznippel 10,4×15
14	0250 125 000	Dichtung
15	0949 090 000	Paßhülse 8,5×10
16	0240 043 002	Stellschraube M 6×12
17	0240 139 000	Gewindestift M 4×6
18	0251 107 000	Sicherungslasche
19	0286 324 200	Kurvennapf
20	0239 126 000	Blattfeder
21	0245 112 000	Sicherungsblech für ⌀ 5
22	0941 087 000	Sechskantschraube M 5×10
23	0949 003 002	Halbrundkerbnagel 3×8
24	0239 123 000	Zugfeder

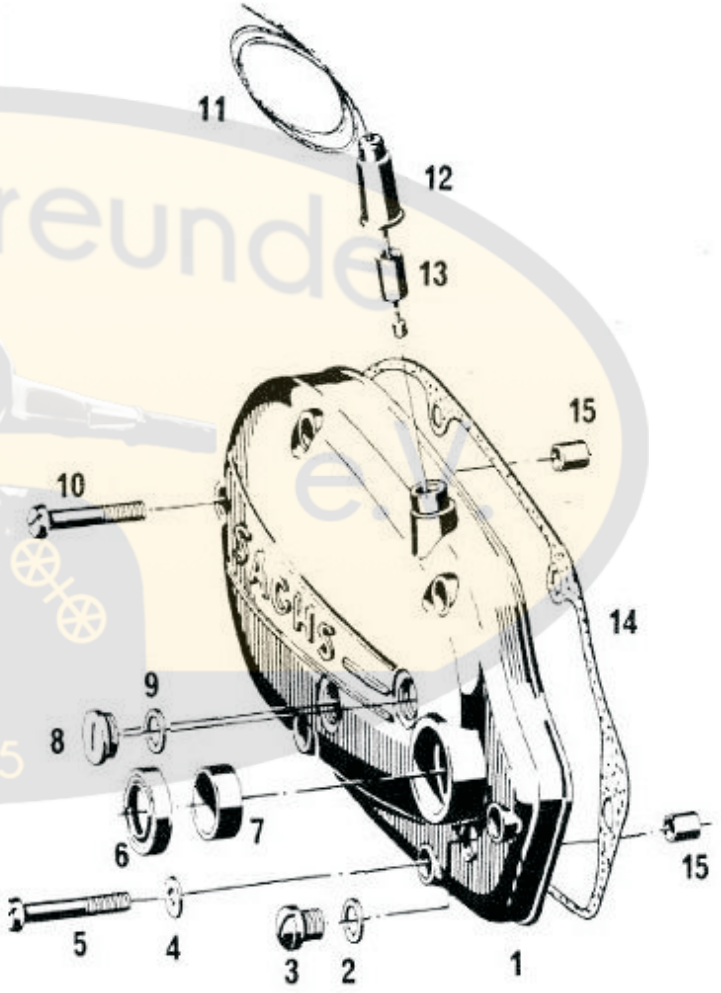

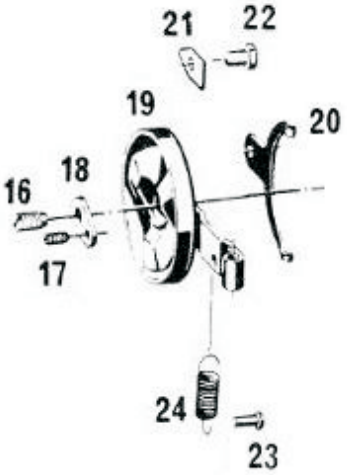

Est. 2015

Deckel-Magnetseite, Tachometer-Antrieb

		Deckel-Magnetseite, Tachometer-Antrieb
1	0211 127 201	Deckel-Magnetseite
	0277 102 001	**Zsb.** Deckel-Magnetseite mit Tacho-Antrieb i=7:11 mit Bild 4···9, 11···13 Schraubenritzel 0234 070 110 u. Deckel 0211 127 201 — bis Motor-Nr. 5926 045
	0277 102 003	**Zsb.** Deckel-Magnetseite mit Tacho-Antrieb i=7:12 mit Bild 4···9, 11···13 Schraubenritzel 0234 070 111 u. Deckel 0211 127 201 — bis Motor-Nr. 5926 045
	0211 127 501	Deckel-Magnetseite (SACHS)
	0277 102 101	**Zsb.** Deckel-Magnetseite (SACHS) mit Tacho-Antrieb i=7:11 mit Bild 4···9, 11···13 Schraubenritzel 0234 070 110 u. Deckel 0211 127 501 — ab Motor-Nr. 5926 046
	0277 102 103	**Zsb.** Deckel-Magnetseite mit Tacho-Antrieb i=7:12 mit Bild 4···9, 11···13 Schraubenritzel 0234 070 111 u. Deckel 0211 127 501 — ab Motor-Nr. 5926 046
	●0211 127 503	Deckel-Magnetseite (DKW)
2	0949 090 000	Paßhülse 8,5×10
3	0250 132 000	Dichtung bis Motor-Nr. 5926 045
4	0250 132 100	Dichtung ab Motor-Nr. 5926 046
5	0650 017 000	Dichtring 13,8×19×2,5
6	0246 052 000	Lagernapf
7	0234 071 000	Schraubenrad
8	0244 082 002	Scheibe 15,7×24,8×0,5
9	0644 017 000	Scheibe 8,8×2
10	0234 070 110	Schraubenritzel 11 Zähne
	0234 070 111	Schraubenritzel 12 Zähne
11	0246 047 000	Scheibe 6×9×1
12	0232 151 000	Lagerbuchse 6×11×18
13	0241 049 100	Anschlußschraube M 12×1
	0260 041 000	Gummikappe für Bild 13
14	0640 004 102	Zylinderschraube M 6×45

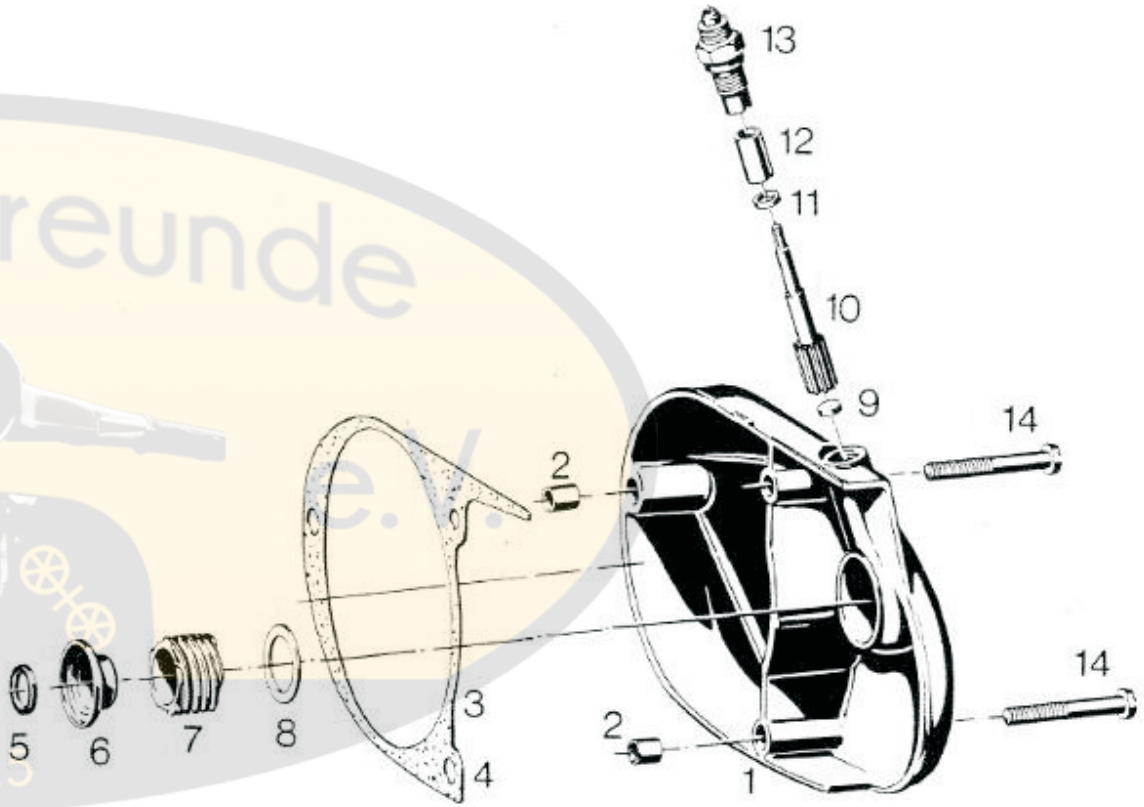

Zündapp-Freunde Mainz e.V. Est. 2013

Vergaser

1	s. Tabelle	**Zsb.** Vergaser, Seite 18
2	0242 024 002	Sechskantmutter M 5
3	0244 054 002	Scheibe 5,3×10×1,0
4	0640 016 101	Stiftschraube M 5×16
5	0250 145 000	Dichtung für Vergaser 1/15/43
6	0290 004 000	**Zsb.** Seil 1100 mm lang mit Lötnippel 0291 003 000
7	0299 042 000	Seilhülle, schwarz } Länge
	0299 042 010	Seilhülle, silberfarbig } angeben
8	0298 091 005	**Zsb.** Seilzug, schwarz } Länge
	0298 091 006	**Zsb.** Seilzug, silberfarbig } angeben
9	0242 110 000	Hutmutter
10	0261 125 000	Schlauchschwenkanschluß
11	0261 123 000	Schwimmergehäusedeckel (Schlauchanschluß waagerecht)
12	0261 002 015	Schwimmergehäusedeckel (Schlauchanschluß senkrecht)
13	0962 013 000	Dichtring 8,2×12×1
14	0261 019 000	Befestigungsschraube M 4×16
15	0261 016 000	Dichtung
16	0261 003 001	Schwimmer
17	0261 004 000	Schwimmernadel für Vergaser 1/15/43
	0261 004 001	Schwimmernadel für Vergaser 1/15/45
18		nur unter Zsb. Vergaser, s. Seite 18, lieferbar
19	0291 005 000	Nippel für Startklappe
20	0261 124 000	Startklappe
21	0245 113 000	Sicherung für Nippel
22	0239 130 000	Torsionsfeder für Startklappe
23	0240 148 000	Ansatzschraube
24	0240 149 000	Verschlußschraube M 10×1
25	0261 021 000	Dichtring 10,2×14×1
26	0261 011 001	Nadeldüse (Größe 2,22)
	0261 011 012	Nadeldüse (Größe 1517 A)
27	0240 150 000	Stellschraube } für Gasschieber-
28	0962 090 000	Feder } stellung
29	0250 134 000	Dichtring
30	0261 121 000	Düse, Größe 54, 64, 66 Größe angeben
31	0298 090 005	**Zsb.** Seil 1100 mm lang mit Lötnippel 0299 002 002
32	0261 122 000	Gasschieber Nr. 3 für Vergaser 1/15/43
	2861 005 000	Gasschieber Nr. 2 für Vergaser 1/15/45
33	0261 006 003	Düsennadel für Vergaser 1/15/43
	0962 068 000	Düsennadel für Vergaser 1/15/45
34	0962 085 000	Halteplättchen
35	0961 118 000	Scheibe
36	0963 000 000	Feder
37	2861 004 000	Deckelverschraubung
38	0961 018 001	Sechskantmutter M 6
39	0962 071 000	Stellschraube M 6
40	0260 024 001	Schutzkappe

Vergaser für Ausführung 501/4 AKF

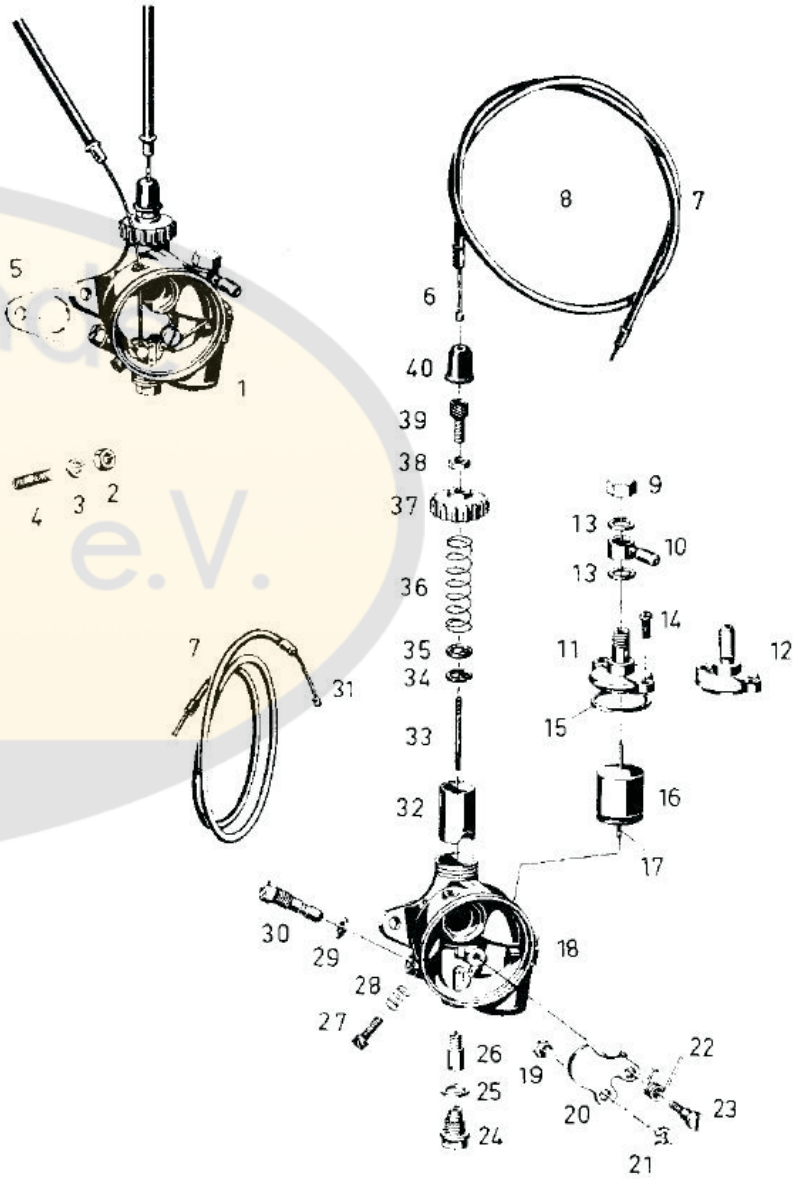

Motorrad-Freunde Mainz e.V. Est. 2015

Vergaser-Einzelteile

1	s. Tabelle	**Zsb.** Vergaser, Seite 18
2	0250 130 000	Isolierscheibe
3	0261 114 001	Isolierbuchse
4	0281 102 000	Klemmring
5	0291 004 000	Seil mit Lötnippel Nr. 0291 003 000
6	0299 042 000	Seilhülle, schwarz } Länge angeben
	0299 042 010	Seilhülle, silberfarbig } Länge angeben
7	0298 091 005	**Zsb.** Seilzug, schwarz
	0298 091 006	**Zsb.** Seilzug, silberfarbig
8	0260 024 001	Schutzkappe
9	0281 110 000	Deckelplatte
10	0250 144 000	Dichtung
11	0261 017 000	Feder
12	0244 109 000	Scheibe
13	0261 018 000	Halteplättchen
14	0261 006 003	Düsennadel
15	0261 128 000	Gasschieber Nr. 10
16	0261 121 000	Düse 54, 58, 60, 62, 64, 66 Größe angeben
17	0250 134 000	Dichtring
18		nur unter Zsb. Vergaser, s. Seite 18, lieferbar
19	0962 090 000	Feder
20	0240 170 000	Sechskantschraube
21	0240 171 000	Verschlußschraube
22	0261 021 000	Dichtring
23	0261 011 004	Nadeldüse, Größe 2,15
24	0261 127 001	Startschieber
25	0261 004 000	Schwimmernadel
26	0261 003 000	Schwimmer
27	0261 016 000	Dichtring
28	0261 002 005	Schwimmergehäusedeckel mit Tupfer
29	0261 019 000	Zylinderschraube
30	2881 016 000	Tupfer
32	0250 135 100	Dichtung
33	0267 113 101	**Zsb.** Ansaugstutzen mit Bild 34 u. 35
34	0250 130 000	Isolierscheibe
35	0261 114 001	Isolierbuchse
36	0244 054 012	Scheibe 5,3×10×1,0
37	2740 005 002	Sechskantschraube M 5×18

Vergaser 501/3 BKF 501/4 BKF

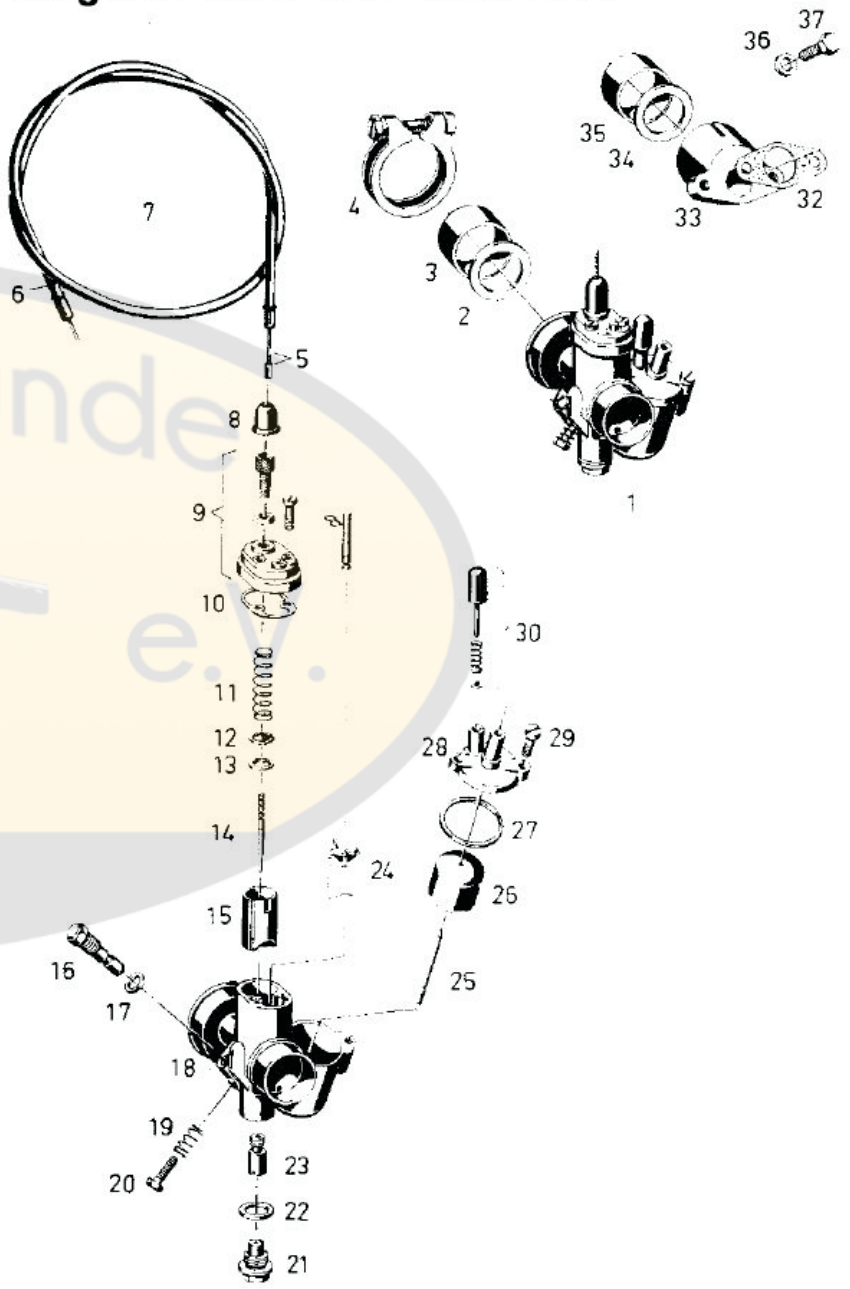

Zweitakt-Freunde Main e.V. Est. 2015

Tabelle für Vergaser

Bestell-Nr.	Filter	Bing-Nr.	Nadel-position	Nadel-düse	Hauptdüse	Leerlauf-düse	Leerlauf-luftschr.-Öffnung in Umdr.	Mischrohr	Bemerkungen	501/4 AKF	501/4 AKF X	501/3 BKF	501/4 BKF
										Stück			
0281 106 001	AGD 0282 101 100	1/15/43	II	2,22	54				mit 2 Seilzügen ..... Schlauchanschluß waagerecht, (Vergaser-Befestigung Flansch-anschluß)	1			
0281 106 003	AGD 0282 101 100	1/15/45	III	1517 A	66				mit 2 Seilzügen ..... Schlauchanschluß senkrecht, (Vergaser-Befestigung Flansch-anschluß) Durchlaß ⌀ 10		1		
0281 106 003	AGD 0282 101 100	1/15/45	II	1517 A	64				mit 2 Seilzügen ..... Schlauchanschluß senkrecht (Vergaser-Befestigung Flansch-anschluß) Durchlaß ⌀ 8,5		1		
0281 106 003	AGD 0282 101 100	1/15/45	II	1517 A	64				mit 2 Seilzügen ..... Schlauchanschluß senkrecht (Vergaser-Befestigung Flansch-anschluß) Durchlaß ⌀ 15		1		
●0281 116 003	AGD 0282 100 207	1/12/228	III	2,12	64				mit 1 Seilzug (mit Klemmanschluß) ... Durchlaß ⌀ 12			1	1
0281 116 005	AGD 0282 100 203	1/12/229	II	2,12	62				mit 1 Seilzug (mit Klemmanschluß) ... Durchlaß ⌀ 12 Ausf. Sport-Bike			1	
0281 116 050	AGD 0282 100 208	1/12/214	II	2,15	64				mit 1 Seilzug ..... (mit schrägem Flanschanschluß für Zwischenstutzen) Durchlaß ⌀ 12			1	1

Zeichenerklärung: AGD = Ansauggeräuschdämpfer

Zweitakt-Freunde Mainz e.V. Est. 2015

Tabelle für Kolben und Kolbenringe

Kolben Kolbenringe	Bestell-Nr. / Benennung	501/4 AKF	501/4 AKF X	501/3 BKF	501/4 BKF
		Stück			
214 Kolbenbolzen-Bohrung ⌀ 12	0290 058 015 **Zsb.** Kolben ⌀ 38,0	1	1		
	0290 058 016 **Zsb.** Kolben ⌀ 38,3	1	1		
	0290 058 017 **Zsb.** Kolben ⌀ 38,6	1	1		
	0290 058 018 **Zsb.** Kolben ⌀ 38.9	1	1		
	0290 058 019 **Zsb.** Kolben ⌀ 39,2	1	1		
	0215 009 000 Kolbenring ⌀ 38,0	2	2		
	0215 010 000 Kolbenring ⌀ 38,3	2	2		
	0215 010 001 Kolbenring ⌀ 38,6	2	2		
	0215 010 002 Kolbenring ⌀ 38,9	2	2		
	0215 010 003 Kolbenring ⌀ 39,2	2	2		
214 Kolbenbolzen-Bohrung ⌀ 14	0290 058 055 **Zsb.** Kolben ⌀ 38,0			1	1
	0290 058 056 **Zsb.** Kolben ⌀ 38,3			1	1
	0290 058 057 **Zsb.** Kolben ⌀ 38,6			1	1
	0290 058 058 **Zsb.** Kolben ⌀ 38,9			1	1
	0290 058 059 **Zsb.** Kolben ⌀ 39,2			1	1
	0215 009 000 Kolbenring ⌀ 38,0			2	2
	0215 010 000 Kolbenring ⌀ 38,3			2	2
	0215 010 001 Kolbenring ⌀ 38,6			2	2
	0215 010 002 Kolbenring ⌀ 38,9			2	2
	0215 010 003 Kolbenring ⌀ 39,2			2	2

Tabelle für Zylinderköpfe – Zylinder

Zylinderkopf Zylinder	Bestell-Nr. / Benennung	501/4 AKF	501/4 AKF X	501/3 BKF	501/4 BKF
		Stück			
397	0213 134 000 ..... Zylinderkopf	1			
	0287 104 000 ..... **Zsb.** Zylinder mit Isolierbuchse Nr. 0247 122 000 für Vergaseranschluß	1			
398	0213 134 000 ..... Zylinderkopf		1		
	0287 104 012 ..... **Zsb.** Zylinder mit 2 Stiftschrauben Nr. 0640 016 101, M 5×16 Ansaugöffnung ⌀ 15		1		
398	0213 134 000 ..... Zylinderkopf		1		
	0287 104 106 ..... **Zsb.** Zylinder mit 2 Stiftschrauben Nr. 0640 016 101, M 5×16 Ansaugöffnung ⌀ 12		1		
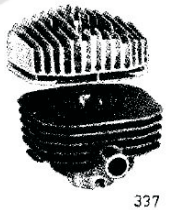 337	0213 134 001 ..... Zylinderkopf			1	1
	0213 133 515 ..... Zylinder Kennzeichen: 1 runde Warze am Zylinderflansch Breitwand-Ausführung bis Motor-Nr. 6701 051			1	1
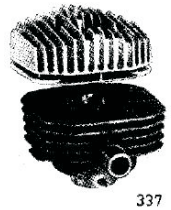 337	0213 134 001 ..... Zylinderkopf			1	1
	0213 145 000 ..... Zylinder Kennzeichen: 2 runde Warzen am Zylinderflansch Breitwand-Ausführung ab Motor-Nr. 6701 052			1	1

Zweirad-Freunde Mainz e.V.

Auspufftopf

1	0273 102 007	Auspufftopf × 65, verchromt ... 658 mm lang, Anschluß ⌀ 28 erweiterte Endkappe
2	0273 102 002	Auspufftopf ⌀ 65, verchromt ... 658 mm lang, Anschluß ⌀ 28
3	0251 100 003	Rohrschelle ⌀ 65, verchromt ...
	0273 107 000	Patrone für Bild 1 u. 2
	0273 108 007	Endstück für Bild 1 } verchromt
	0273 108 002	Endstück für Bild 2 }

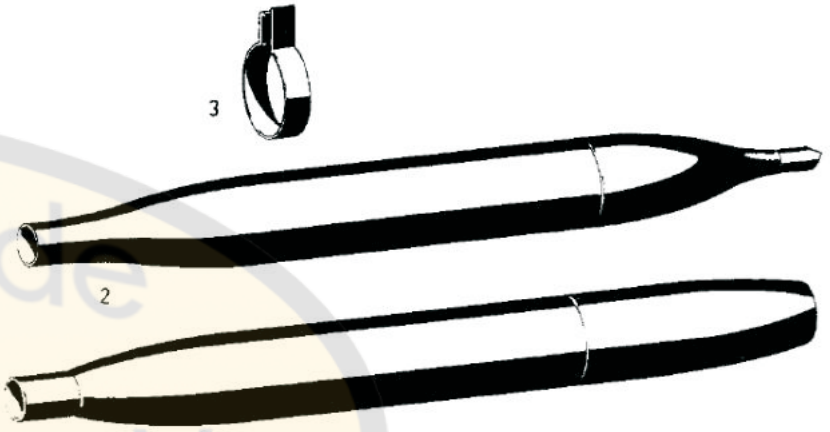

Werkzeug

1	0276 152 003	Werkzeugsatz mit Bild 2···6 ...
2	0977 016 200	Doppelmaulschlüssel 7/8 .....
3	0276 111 000	Doppelmaulschlüssel 9/11 ....
4	0976 005 100	Steckschlüssel 10/14 .....
5	0976 004 100	Steckschlüssel 21/26 .....
6	0676 009 100	Schraubendreher .....

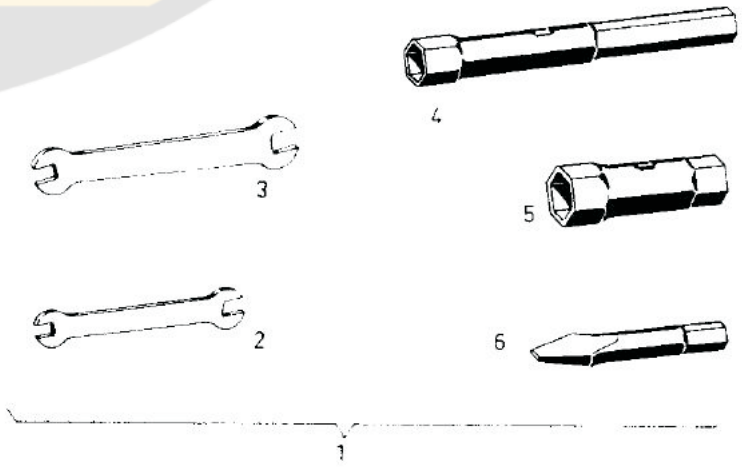

Ansauggeräuschdämpfer 501/4 AKF

1	0282 101 100	Ansauggeräuschdämpfer
2	0962 063 000	Einsatzfilter
3	0251 112 000	Klemmschelle
4	0242 024 002	Sechskantmutter M 6
5	0244 054 002	Scheibe 5,3×10×1,0
6	0250 135 100	Dichtung für Vergaser 1/15/45
7	0267 108 100	Ansaugschlauch
8	0990 083 000	Schlauchbinder

Ansauggeräuschdämpfer 501/3 BKF 501/4 BKF

1	0247 136 100	Buchse
2	0260 127 000	Faltenbalg
3	0282 100 208	**Zsb.** Ansauggeräuschdämpfer bis Motor-Nr. 6701 051 mit Bild 4···7
	0282 100 207	**Zsb.** Ansauggeräuschdämpfer ab Motor-Nr. 6701 052 mit Bild 4···6
	●0282 100 203	**Zsb.** Ansauggeräuschdämpfer mit Bild 4···6 für Ausf. Sport-Bike
4	0247 123 000	Zwischenring
5	0225 002 000	Micronicfilter
6	0263 007 000	Filterbandage
7	0260 014 000	Gummipuffer
	0263 017 001	Klebeband 430 mm lang

Ansauggeräuschdämpfer 501/4 AKF

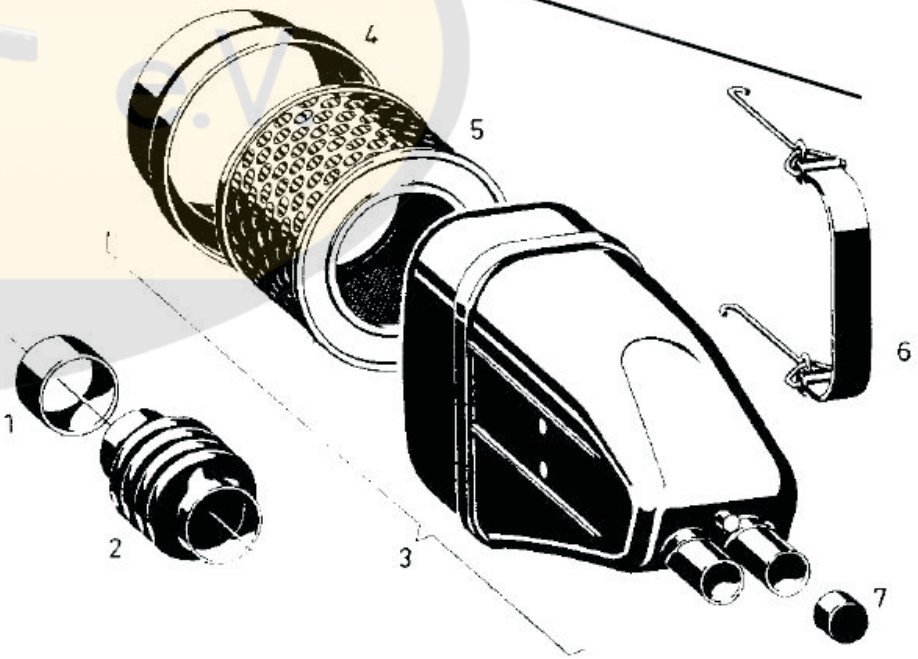

Ansauggeräuschdämpfer 501/3 BKF 501/4 BKF

SACHS-Schmiermittel

Bild Nr.	Bestell-Nr.	Benennung		Inhalt cm^3	Farb-ring
1	0263 005 100	SACHS-Motor-Spezialöl ..... selbstmischend	Dose	250	blau
2	2769 008 000	SACHS-Spezialöl ..... für Kreiskolbenmotoren	Dose	250	gelb
3	0263 013 000	SACHS-Mischöl ..... für Sportmotoren	Dose	250	rot
4	0263 015 005	SACHS-Getriebeöl ..... mit Ausgießer	Dose	250	braun
5	0263 014 002	SACHS-Spezial-Getriebeöl .... für Saxonette, Saxonette-Automatic u. SACHS 502/1 (mit Ausgießer)	Dose	250	grün
6	0263 013 001	SACHS-Mischöl ..... für Sport-Motoren	Dose	473	rot
7	0269 001 100	Korrosionsschutzlack ..... lufttrocknend	Sprüh-dose	150 g	
8	0999 107 000	SACHS-Dichtungsmasse	Tube	60 g	
	●0250 158 001	Loctite 270 (flüssig)	Flasche	50	
9	0299 079 000	SACHS-Getriebe-Fett	Tube	64 g	
10	0699 002 000	SACHS-Tachometer-Fett	Tube	15 g	
	0286 125 030	**Dichtungssatz-Motor** ohne Abbildung			

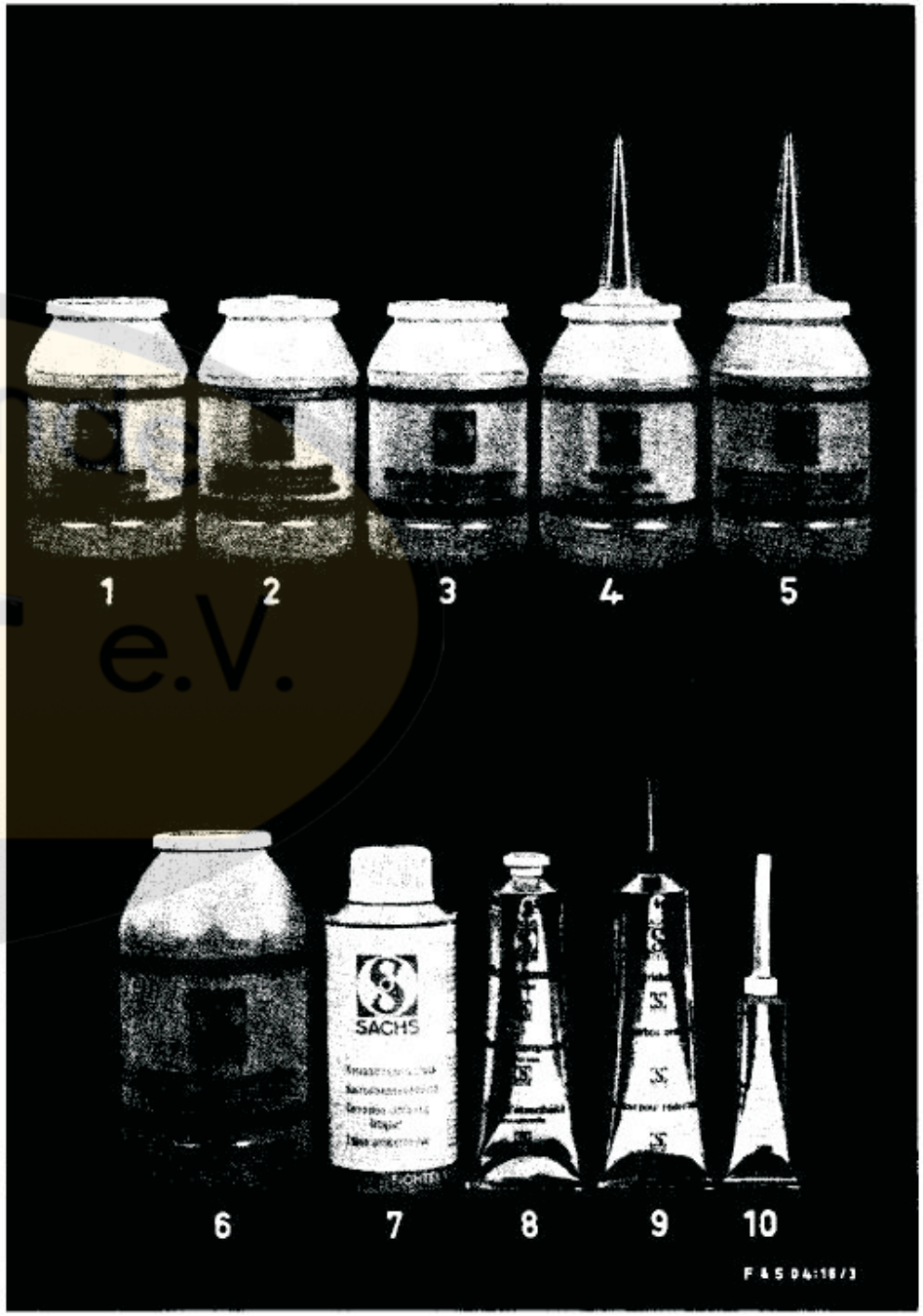

Takt-Freunde e.V. Est. 2015

Scheiben-Abmessungen

Bestell-Nr.	Maße
0244 055 000	14,5×24×0,2
0244 055 001	14,5×24×0,5
0244 055 002	14,5×24×1,0
0244 055 003	14,5×24×0,3
0244 058 000	17,5×24×0,1
0244 058 001	17,5×24×0,15
0244 058 002	17,5×24×0,3
0244 058 003	17,5×24×0,5
0244 058 004	17,5×24×0,8
0244 100 000	6,2×10×0,2
0244 100 001	6,2×10×0,3
0244 100 002	6,2×10×0,5
0244 100 003	6,2×10×1,0
0244 118 000	20,2×32×1,0
0244 118 001	20,2×32×0,8
0244 118 002	20,2×32×0,5
0244 118 003	20,2×32×0,3
0244 118 004	20,2×32×0,15
0644 033 000	28,0×36,5×0,3
0644 033 001	28,0×36,5×0,5
0644 033 002	28,0×36,5×0,8
0644 033 003	28,0×36,5×1,0
0644 033 004	28,0×36,5×0,6
0246 015 000	16,3×25,8×0,3
0246 015 001	16,3×25,8×0,5
0245 015 002	16,3×25,8×1,0
0246 015 003	16,3×25,8×0,15

Bestell-Nr.	Maße
0944 003 000	8,4×14,0×0,3
0944 003 001	8,4×14,0×0,5
0944 003 002	8,4×14,0×0,6
0944 003 003	8,4×14,0×1,0
0944 003 004	8,4×14,0×0,4
0944 046 000	20,5×28,5×0,2
0944 046 001	20,5×28,5×0,3
0944 046 002	20,5×28,5×0,5
0944 046 003	20,5×28,5×0,4
0944 046 004	20,5×28,5×0,8
0944 046 005	20,5×28,5×0,15
0944 046 006	20,5×28,5×1,0

Typschild

Typschild-Bezeichnung	Motor-Bezeichnung
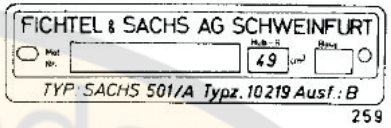 259	SACHS 501/4 AKF
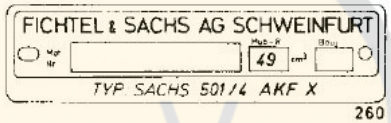 260	SACHS 501/4 AKF X
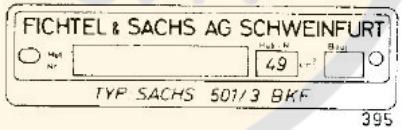 395	SACHS 501/3 BKF
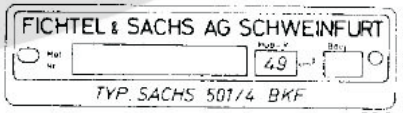 396	SACHS 501/4 BKF